ESCOLA POLITÉCNICA DA UNIVERSIDADE DE SÃO PAULO
PMR 3101 – INTRODUÇÃO À MANUFATURA MECÂNICA
LABORATÓRIO DE MANUFATURA MECÂNICA

PROJETO Nº 1 - OPERAÇÕES DE BANCADA
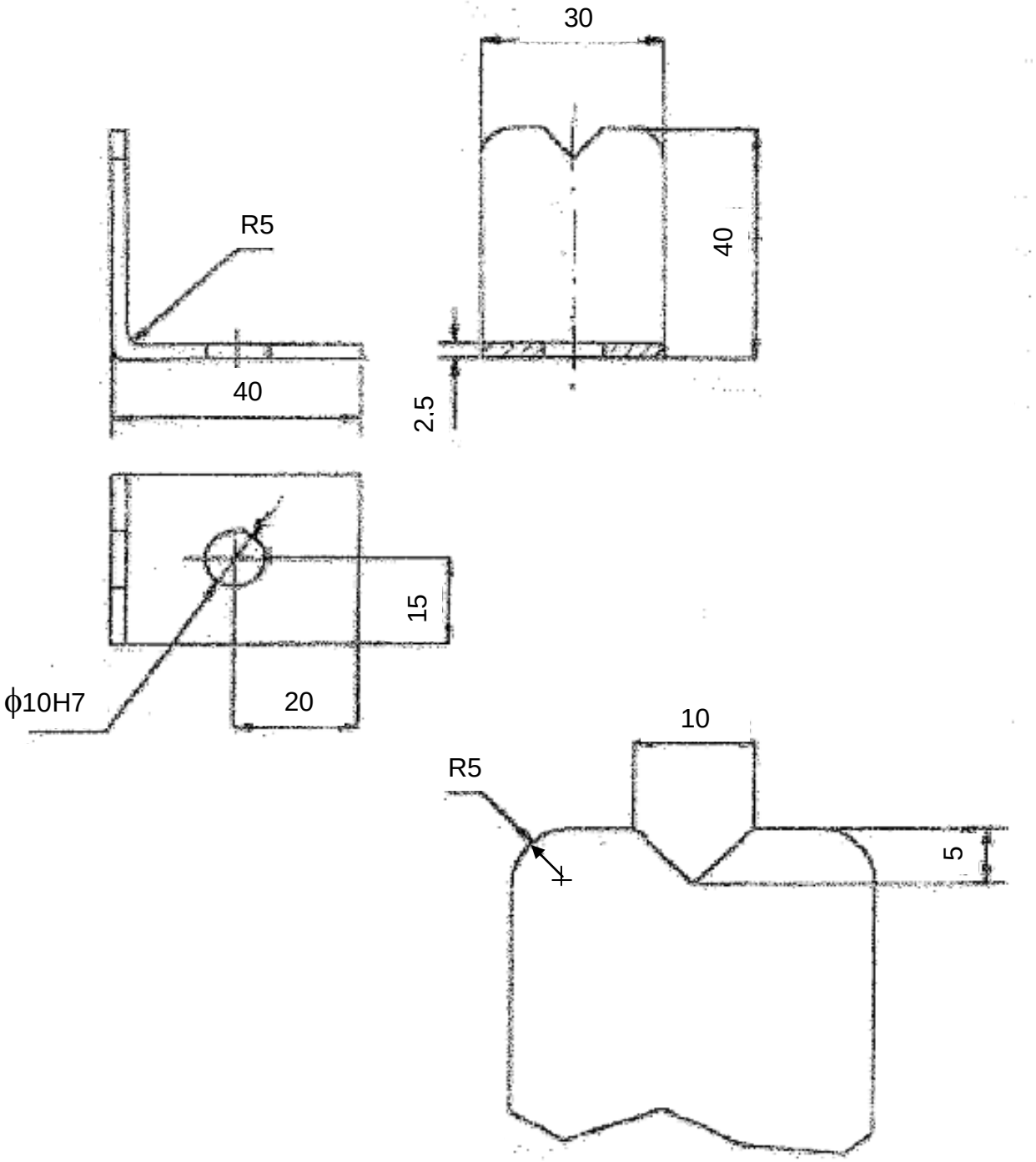
O primeiro projeto consta da fabricação, através de operações de bancada, de pequena peça metálica. A fabricação da peça contará com a orientação e colaboração, para cada grupo, de um técnico do PMR. O relatório deverá seguir a orientação geral, com ênfase na sequência de fabricação e análise das dimensões finais da peça, em comparação com as apresentadas no desenho. O projeto de fabricação da peça, com as medidas em "mm" e tolerâncias de ± 0,5 mm, é apresentado abaixo: